変更 REVISIONS			
回数 REV. MARK	日付 DATE	記事 CONTENTS	変更者 REVISED BY

型式	W [mm]
NPO-57RSWC-##	554
NPO-60RSWC-##	584
NPO-70RSWC-##	684
NPO-75RSWC-##	734
NPO-80RSWC-##	784

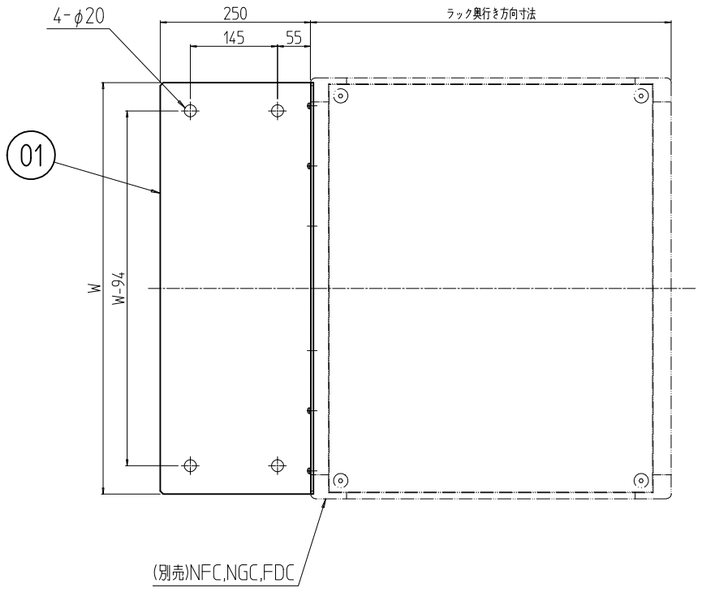

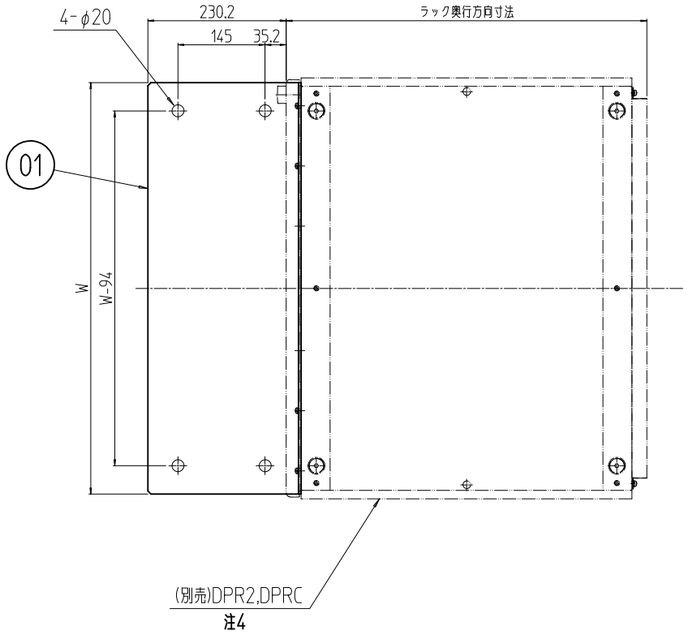

DPR2,DPRC 取付寸法図

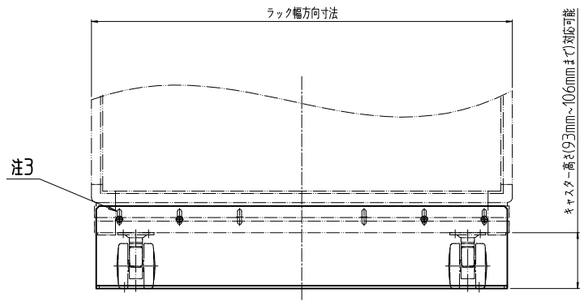

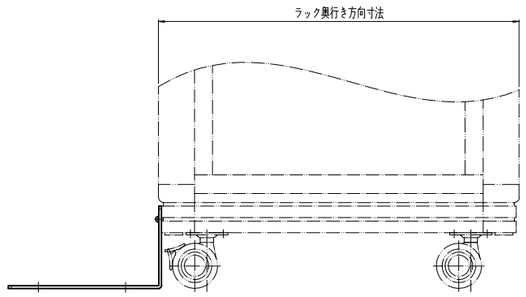

NFC, NGC, FDC取付寸法図

注1. NFC/NGC/FDCシリーズへの取付には、別売のバーナットセットが必要となります。
注2. ラック後側への取付も可能です。
注3. ラック側に取付けるスタビライザの穴数は型式ごとに異なり、
「NPO-57RSWC-##」は4個、それ以外は6個になります。
注4. DPR2、DPRCシリーズにはキャスターの高さ93mmの場合に取付可能です。
また、M6ネジが別途必要となります。

塗装色　型式末尾「##」メラミン塗装
「N1」メラミン塗装

1	01		スタビライザ（キャスター有り仕様）	鋼板 t4.5	塗装 上記参照
個数 QUANTITY	No.	図番 DRAWING No.	部品名 PART NAME	材質 MATERIAL	仕上 FINISH
NPO-**RSWC-##	MODEL 型式	単位 UNIT mm / 尺度 SCALE 1 : 10	設計 DESIGNED / 検図 CHECKED / 承認 APPROVED	図名 TITLE	外観寸法
				品名 NAME	ラックスタビライザ
				型式 MODEL	NPO-##RSWC-##
		出 図	SETTSU 摂津金属工業株式会社	図番 DRAWING No.	NPO-232011