変更 REVISIONS			
回数 REV. MARK	日付 DATE	記事 CONTENTS	変更者 REVISED BY
1	11.08.30	型式訂正	十河
2	25.06.16	ラックシリーズの変更	ティン

型式	W [mm]
NPO-57RSWN-##	554
NPO-60RSWN-##	584
NPO-70RSWN-##	684
NPO-75RSWN-##	734
NPO-80RSWN-##	784

1

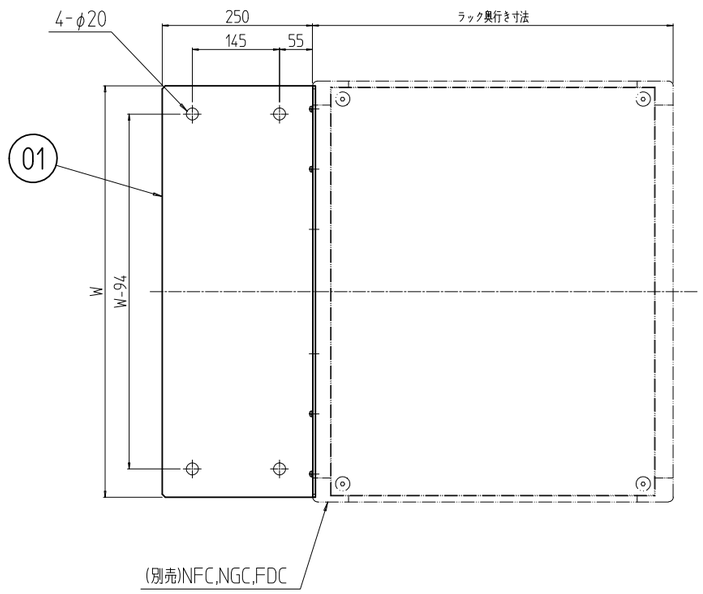

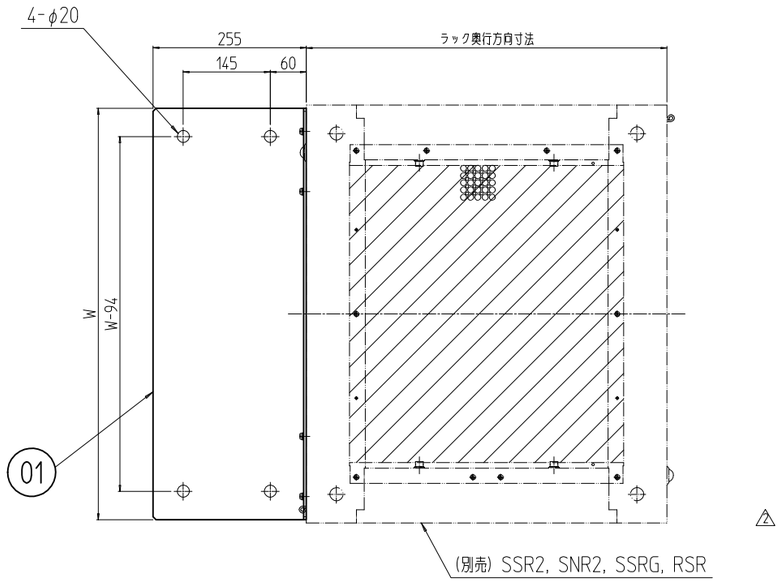

2

SSR2,SNR2,SSRG,RSR取付寸法図

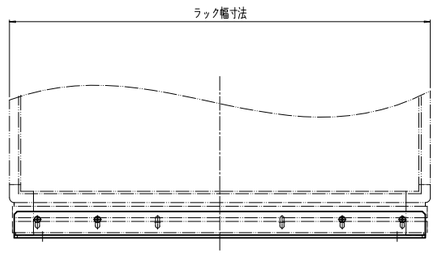

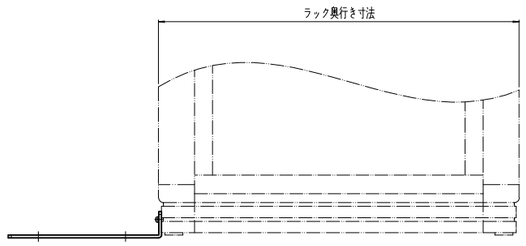

NFC, NGC, FDC取付寸法図

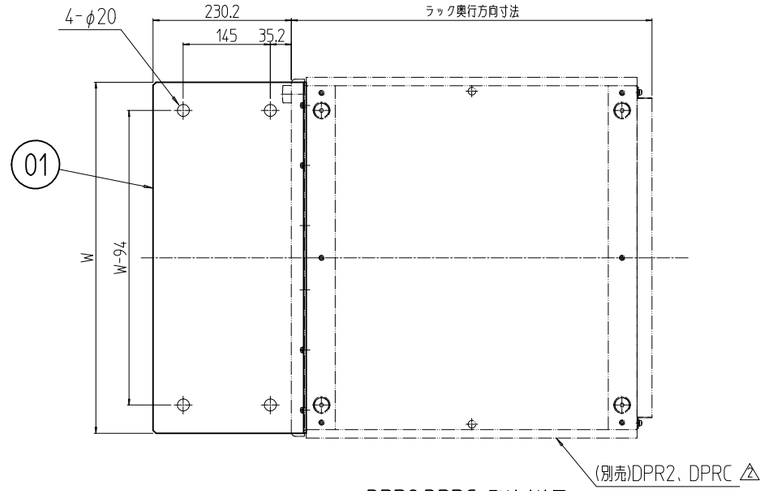

DPR2,DPRC 取付寸法図

注1. NFC/NGC/FDCシリーズへの取付には、別売のバーナットセットが必要となります。
注2. ラック後側への取付も可能です。

塗装色　型式末尾「##」部　「WG」:「ホワイトグレイ」7.5Y7.4/0.8(25)メラミン塗装
「N1」:「ブラック」N1.0(25)メラミン塗装

個数 QUANTITY	No.	図番 DRAWING No.	部品名 PART NAME	材質 MATERIAL	仕上 FINISH
1	01		スタビライザ (キャスター無し仕様)	SPHC t4.5	塗装 左記参照

単位 UNIT mm	設計 DESIGNED	検図 CHECKED	承認 APPROVED
尺度 SCALE 1 : 10	技術 11.06.24 十河	技術 25.08.07 久保田	技術 25.08.07 平栗
出図 25.08.25			

SETTSU 摂津金属工業株式会社

図名 TITLE: 外観寸法
品名 NAME: ラックスタビライザ
型式 MODEL: NPO-**RSWN-##
図番 DRAWING No.: NPO-233011

型式 MODEL: NPO-**RSWN-##