変更 REVISIONS			
回数 REV. MARK	日付 DATE	記事 CONTENTS	変更者 REVISED BY

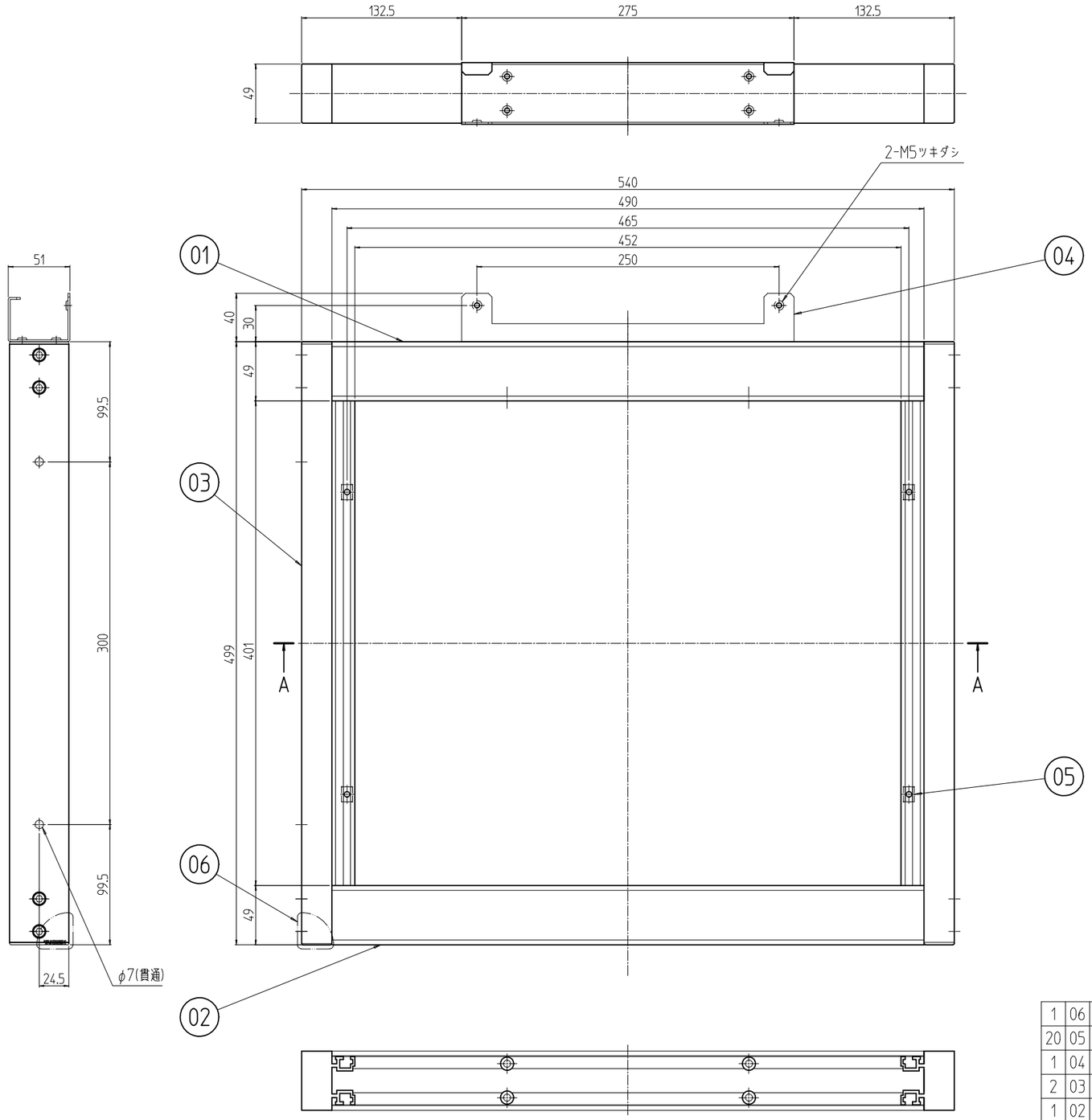

A-A

個数 QUANTITY	No.	図番 DRAWING No.	部品名 PART NAME	材質 MATERIAL	仕上 FINISH
1	06		コーナーバンパー	EPDM	グレー
20	05		クッションナットM5	SWCH10R/発泡ポリエチレン	Ep-Fe/Zn5/CM2C/「グレー」
1	04		ラックサポート金具	SPCC t1.6	「ペールグレイ」N7.5(25)メラミン塗装
2	03		Hフレーム	A6063S T5	B2アルマイト
1	02		Wフレーム下		
1	01		Wフレーム上		

単位 UNIT mm	設計 DESIGNED	検図 CHECKED	承認 APPROVED	図名 TITLE 外観寸法
尺度 SCALE 1 : 4				品名 NAME FOTOオープンラック
				型式 MODEL FOTO-5450RA
出 図				図番 DRAWING No. FOTO-010111

型式 MODEL FOTO-5450RA

IDEAL 摂津金属工業株式会社