変更 REVISIONS			
回数 REV. MARK	日付 DATE	記事 CONTENTS	変更者 REVISED BY

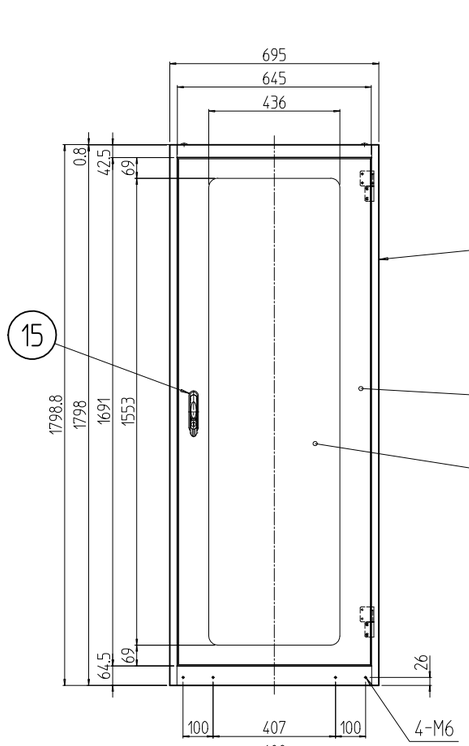

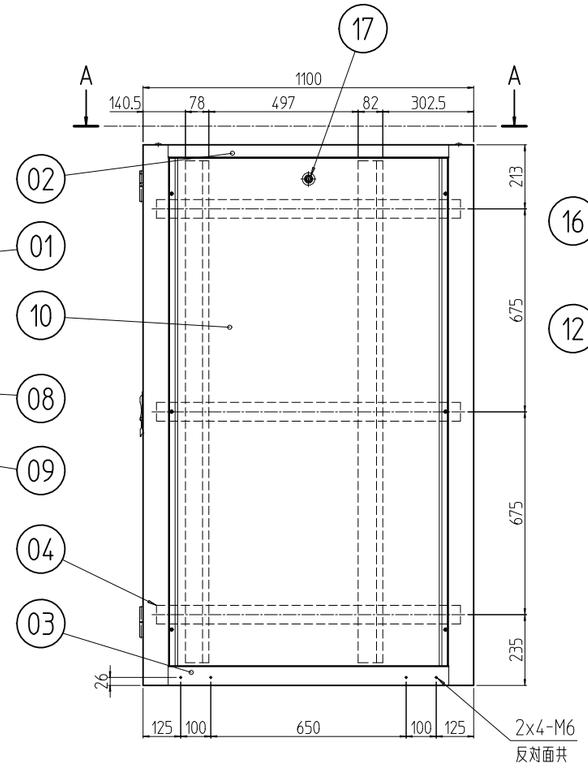

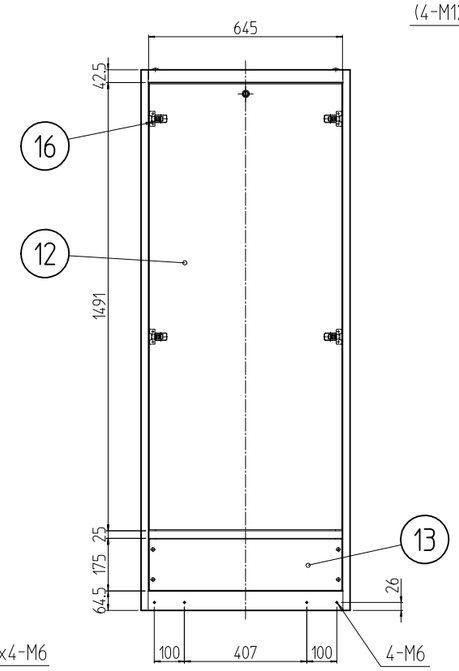

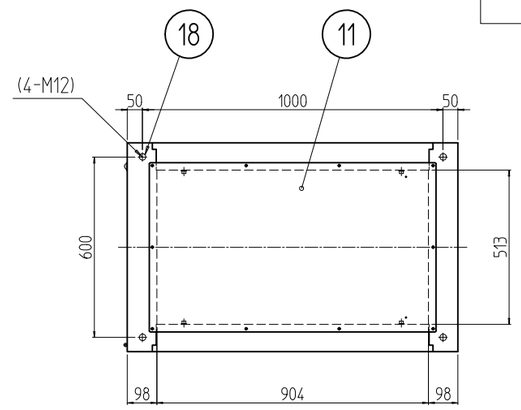

A-A

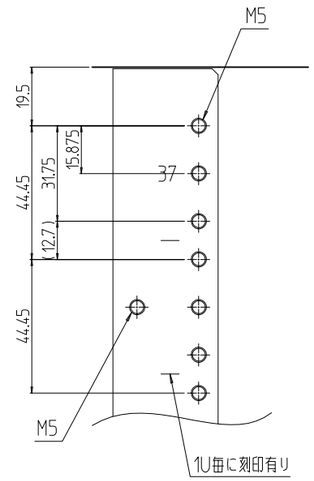

B部詳細 (1 : 2)

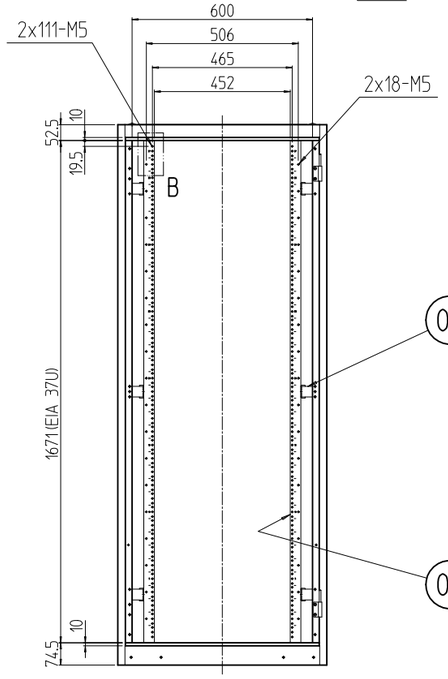

フロントドアを外した状態

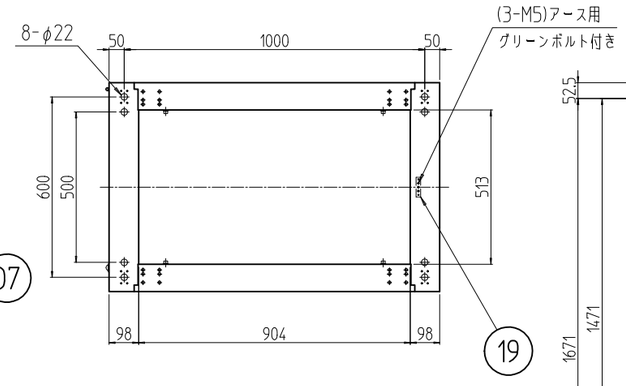

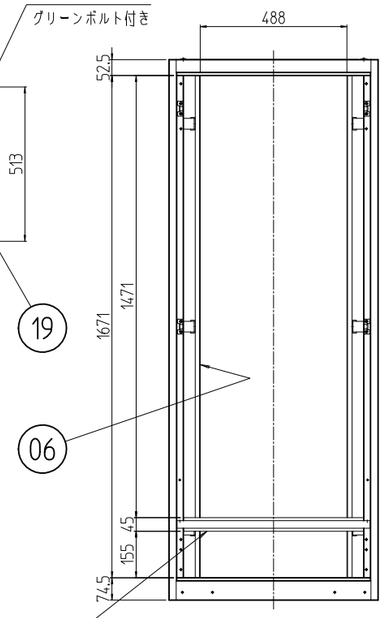

後板，窓ぎ板を外した状態

個数 QUANTITY	No.	図番 DRAWING No.	部品名 PART NAME	材質 MATERIAL	仕上 FINISH
1	19		アースバー	CUP t5.0	Ep-Cu/Ni5b
4	18		ボルトキャップ	ポリプロピレン	[W]:「アイボリー」 [B]:「ブラック」
3	17		クリップ式コインロック	SUS等	「シルバー」
4	16		ワンタッチパネルファスナ	ポリプロピレン	「ブラック」
1	15		ハンドル	ZDC2 他	黒塗装 他
1	14		センターフレーム	SPCC t1.6	[W]:「ホワイトグレイ」7.5Y7.4/0.8レザーサテン塗装 [B]:「ブラック」N1.0レザーサテン塗装
1	13		下部窓ぎ板	SPCC t0.8	
1	12		ノーマル後板	SPCC t0.8/t2.0	
1	11		ノーマル天板	SPCC t0.8	
2	10		ノーマルねじ止め側板		
1	09		窓	アクリル板	「ブルースモーク」
1	08		アクリルドア	SPCC t0.8/t2.3	[W]:「ホワイトグレイ」7.5Y7.4/0.8レザーサテン塗装 [B]:「ブラック」N1.0レザーサテン塗装
12	07		PFブラケット	SPCC t3.2	[W]:「ホワイトグレイ」7.5Y7.4/0.8(25)メラミン塗装 [B]:「ブラック」N1.0(25)メラミン塗装
2	06		ガイドマウントフレーム	SPCC t2.0	
2	05		パネルマウントフレーム	SPCC t2.3	
6	04		サイドフレーム		
2	03		ボトムDフレーム	SPCC t1.6	[W]:「ホワイトグレイ」7.5Y7.4/0.8レザーサテン塗装 [B]:「ブラック」N1.0レザーサテン塗装
2	02		トップDフレーム		
2	01		前後枠	SPCC t1.6/t2.3	

型式 MODEL	SNR2-37U70B0N#	単位 UNIT	mm
尺度 SCALE	1 : 20	設計 DESIGNED / 検図 CHECKED / 承認 APPROVED	
図名 TITLE	外観寸法		
品名 NAME	SNR2スチールネットワークラック		
型式 MODEL	SNR2-37U70B0N#		
図番 DRAWING No.	SNR2-041511		

出 図

SETTSU 摂津金属工業株式会社