変更 REVISIONS			
回数 REV. MARK	日付 DATE	記事 CONTENTS	変更者 REVISED BY

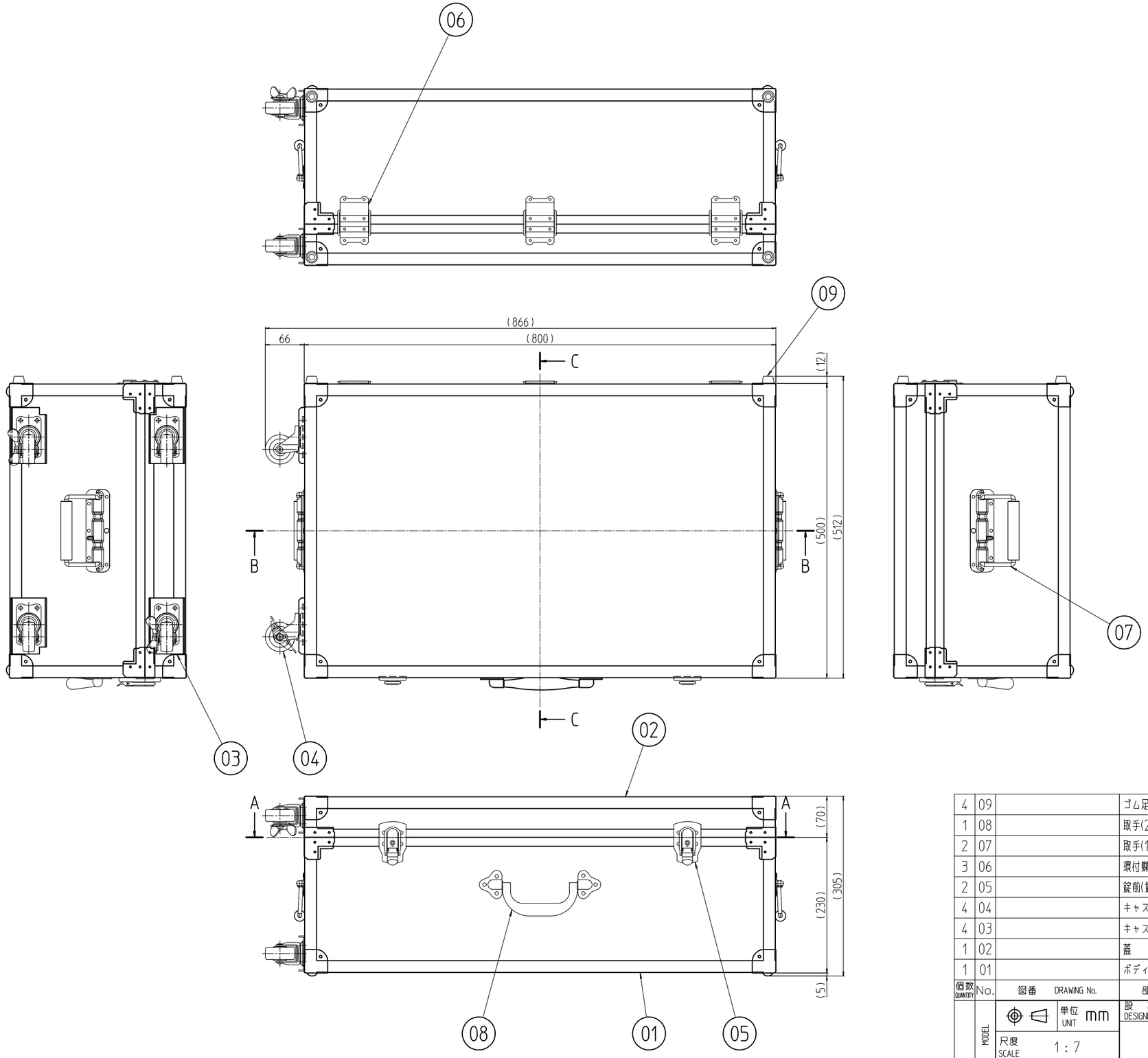

注1 取手,錠前,環付蝶番,ゴム足,キャスターの取付位置は任意(図示位置)とする。
注2 A-A,B-B,C-C断面については別図番「YD-010312」を参照とする。

個数 QUANTITY	No.	図番 DRAWING No.	部品名 PART NAME	材質 MATERIAL	仕上 FINISH
4	09		ゴム足	合成ゴム	「ブラック」
1	08		取手(2)	亜鉛ダイキャスト/鉄	「シルバー」
2	07		取手(1)	鉄	
3	06		環付蝶番		
2	05		錠前(鍵付)		
4	04		キャスター	φ50ゴム車/鉄	「ブラック」/クロームメッキ
4	03		キャスター取付プレート	アルミ t2.0	生地
1	02		蓋	PP/アルミ押出形材	「ブラック」/B2アルマイト
1	01		ボディ		

型式 MODEL: YD-805030	単位 UNIT: mm	設計 DESIGNED	検図 CHECKED	承認 APPROVED
	尺度 SCALE: 1:7			
	出 図			

SETTSU 摂津金属工業株式会社

図名 TITLE	外観寸法
品名 NAME	キャリートランクケース
型式 MODEL	YD-805030
図番 DRAWING No.	YD-010311