変更 REVISIONS			
回数 REV. MARK	日付 DATE	記事 CONTENTS	変更者 REVISED BY

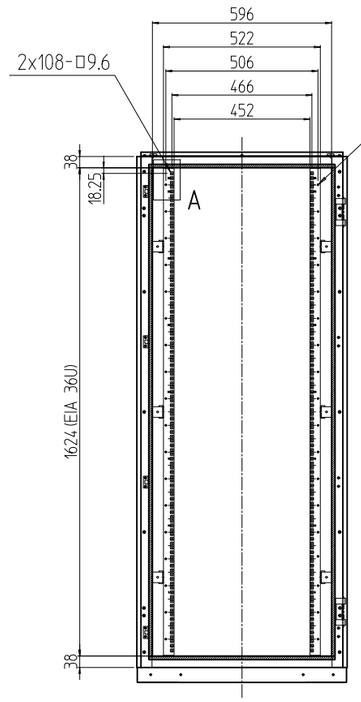

フロントドアを外した状態

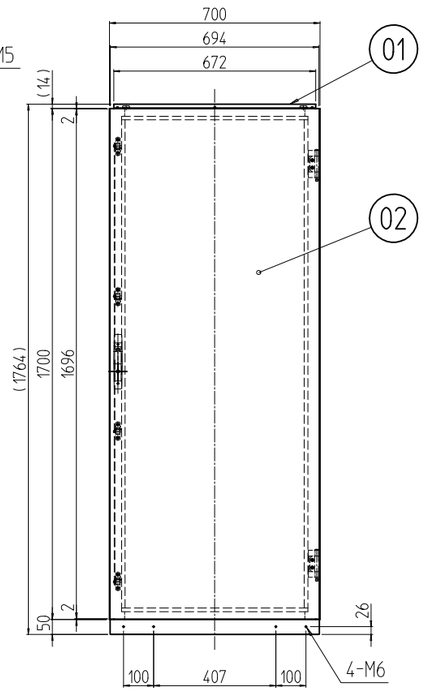

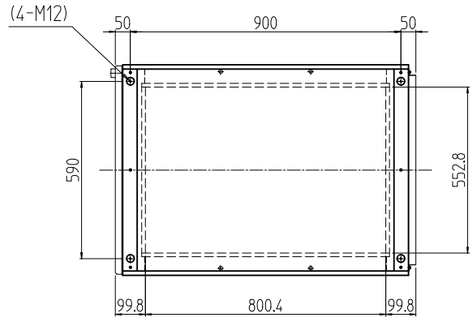

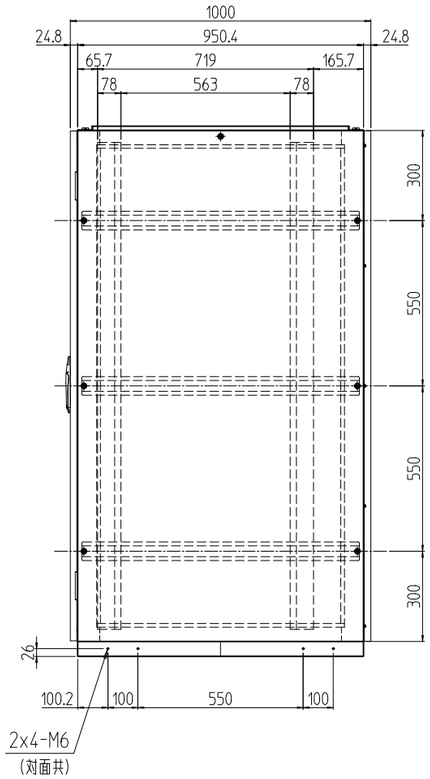

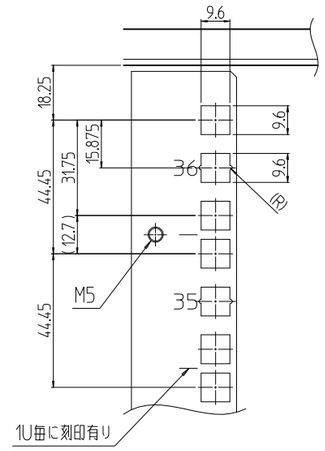

A部詳細 (1 : 2)

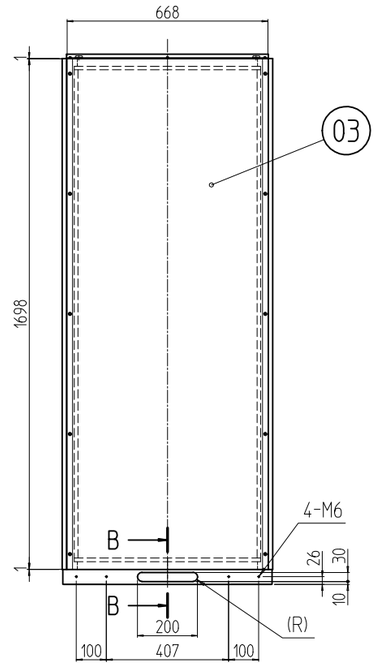

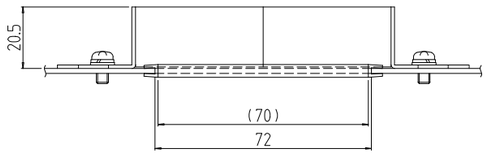

B-B (1 : 2) (入線部詳細)

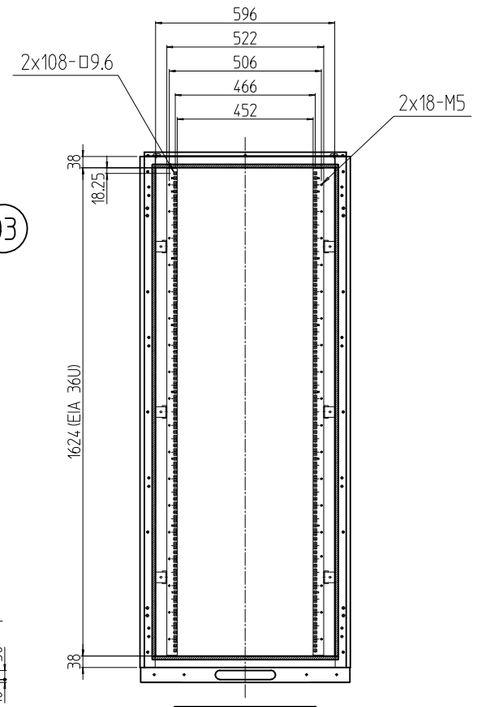

後板を外した状態

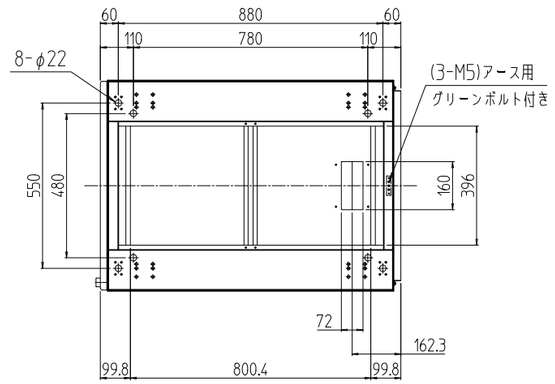

注1 アンカーボルトの立ち上がり長さは40mm以下になるように施工して下さい。
またアンカー固定はボトムグランドプレートを取り外してから行なって下さい。

個数 QUANTITY	No.	製品名 PART NAME	型式 MODEL	仕上 FINISH
1s	03	ノーマル後板	DP02-3670RPN-W	「ホワイトグレイ」メラミン塗装
1s	02	ノーマルドア	DP02-3670DRN-W	
1s	01	防塵ラック	DPR2-36U70A0NW	

単位 UNIT	mm	設計 DESIGNED	検図 CHECKED	承認 APPROVED
尺度 SCALE	1 : 20			

出図

SETTSU 摂津金属工業株式会社

図名 TITLE	外観寸法(Nドア，N後板組込)
品名 NAME	防塵ラック
型式 MODEL	DPR2-36U70A0NW
図番 DRAWING No.	DPR2-131411