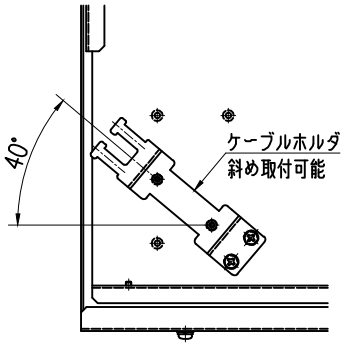

ケーブルクランプ斜め取付位置

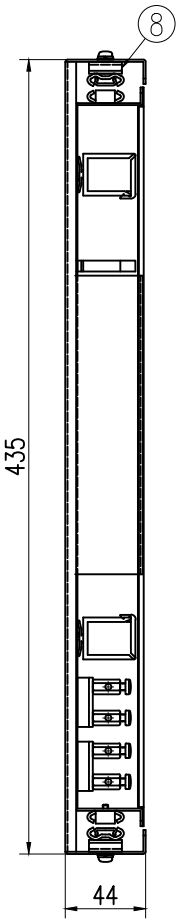

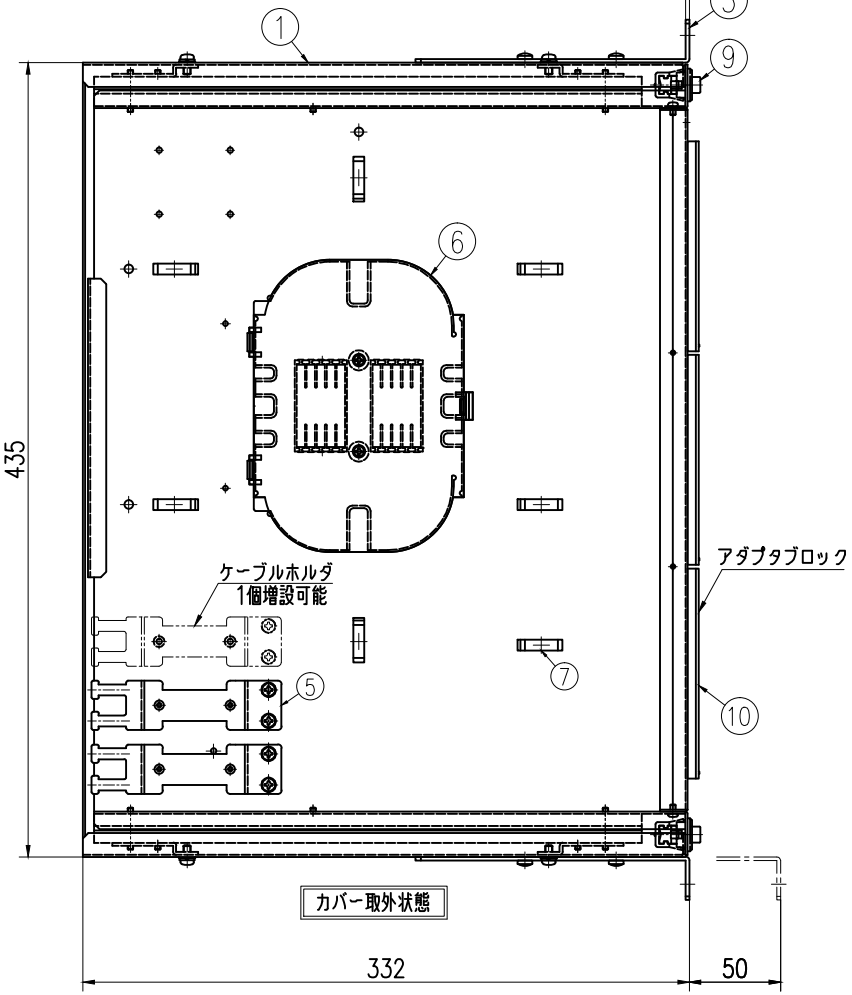

カバー取外状態

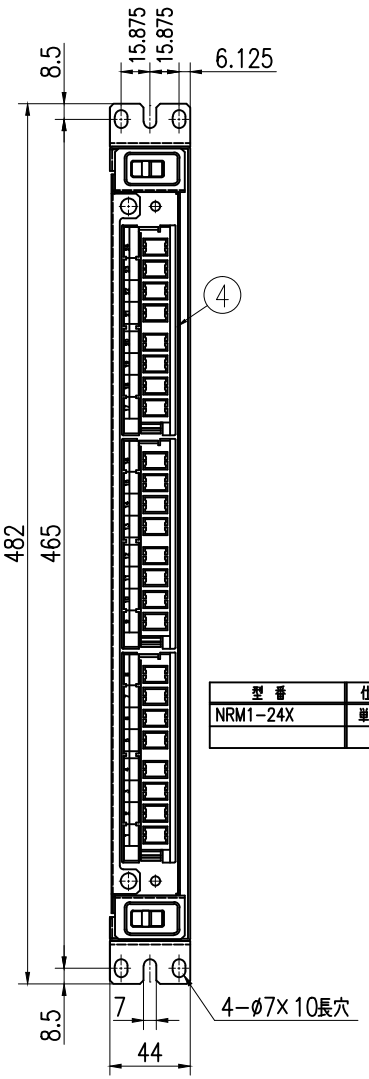

型 番	仕 様	トレー枚数	トレー台
NRM1−24X	単芯用	3枚	なし

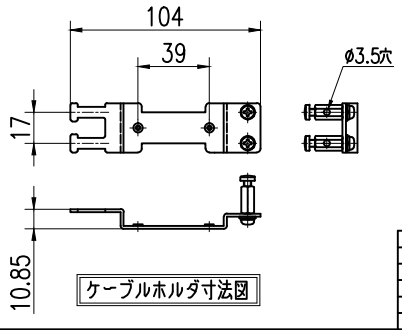

ケーブルホルダ寸法図

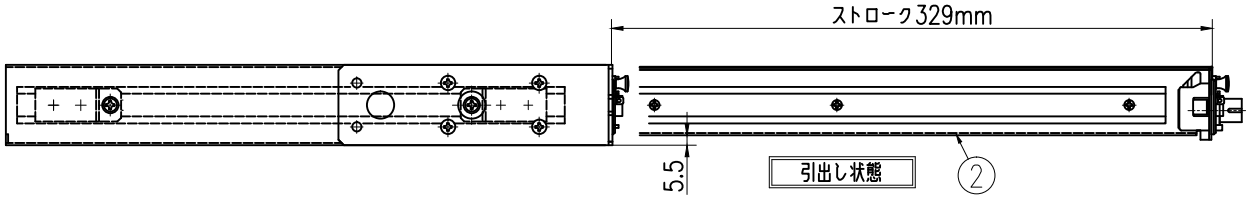

引出し状態

番号	品名	材料	個数	備考
10	SCアダプタブロック	ABS(黒)	3	
9	ワンタッチファスナー		2	
8	スライドレール		2	
7	高級ガイド		7	
6	10段階トレー		別表	
5	ケーブルホルダ	SPCC t1.6	2	ユニクロメッキ
4	フロントフレーム	SPCC t1	1	塗装(N1半艶)
3	ラックマウントブラケット	SPCC t2	2	塗装(N1半艶)
2	ドロワー	SPCC t1.2	1	塗装(N1半艶)
1	メインフレーム	SPCC t1.2	1	塗装(N1半艶)

投影法 第三角法	承認 APPROVED BY	検図 CHECKED BY	名称 TITLE NRM1−24X外観図
尺度 1:2	設計 DESIGNED BY	製図 DRAWN BY	
単位 mm	有限会社 ライブラ		図面番号 DRAWING NO. L−6462−EX
			変更回数