変更 REVISIONS			
回数 REV. MARK	日付 DATE	記事 CONTENTS	変更者 REVISED BY

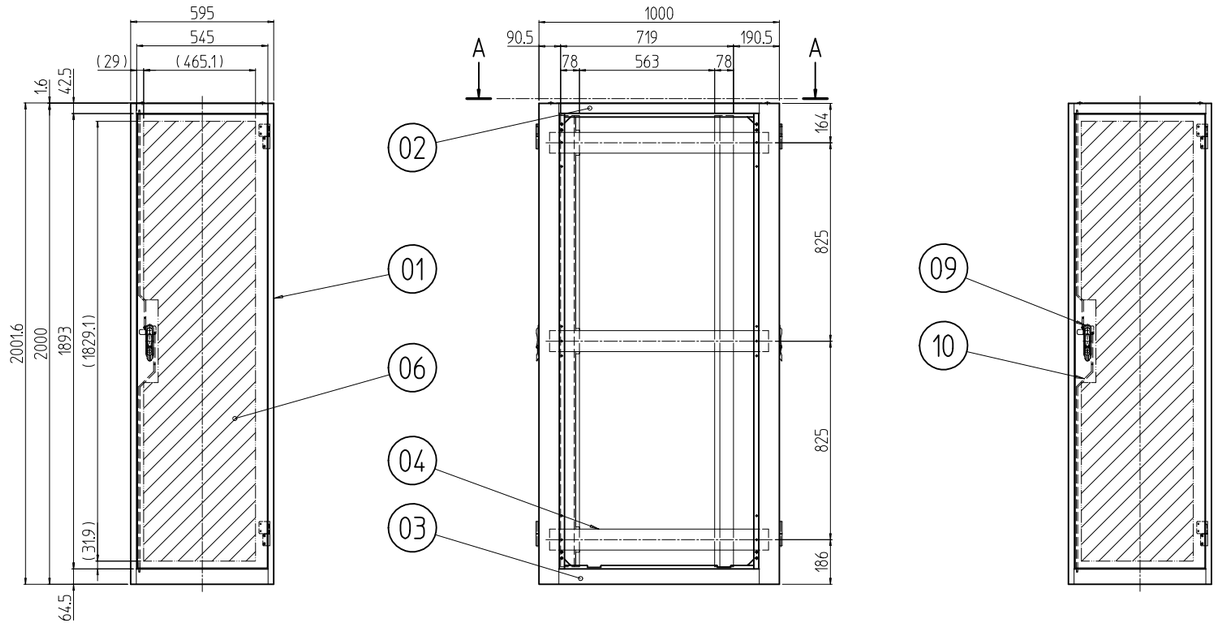

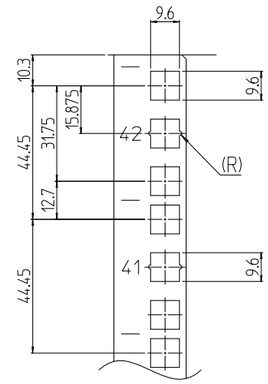

B部詳細 (1 : 2)

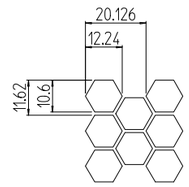

パンチング部詳細 (1 : 2)
開口率 約83%
(前後ドア)

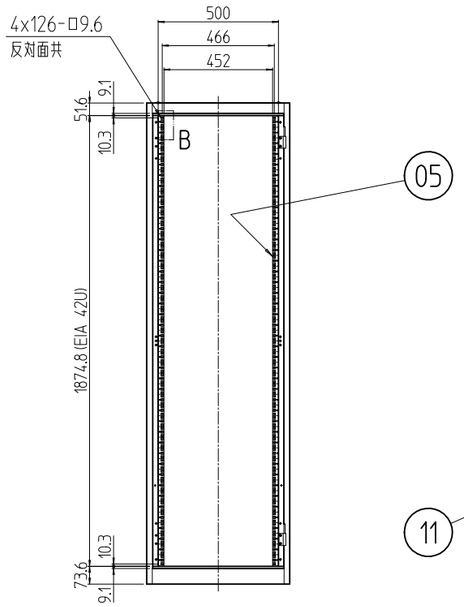

フロントドアを外した状態

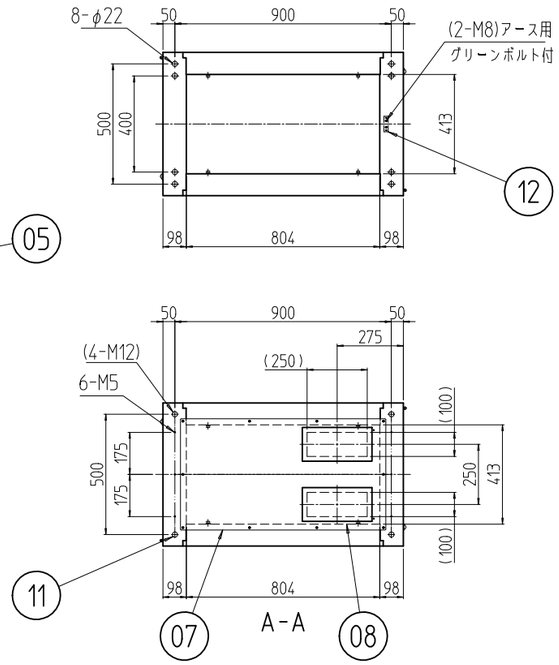

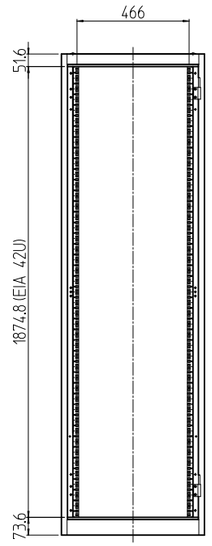

リヤドアを外した状態

個数 QUANTITY	No.	図番 DRAWING No.	部品名 PART NAME	材質 MATERIAL	仕上 FINISH
1	12		アースバー	鋼板 t5.0	メッキ処理
4	11		ボルトキャップ	ポリプロピレン	[P]:[アイボリー] [B]:[ブラック]
2	10		ロッド棒セット	鉄 φ6	メッキ処理
2	09		ハンドル	亜鉛ダイキャスト他	黒塗装 他
2	08		配線穴カバー	PC	[ブラック]
1	07		配線穴付ノーマル天板	鋼板 t1.6	[P]:[ペールホワイト]レザーサテン塗装 [B]:[ブラック]レザーサテン塗装
2	06		ベンチレーションドア	鋼板 t1.0/t1.6/2.3	
4	05		パネルマウントフレーム	鋼板 t2.0	[P]:[ペールホワイト]メラミン塗装 [B]:[ブラック]メラミン塗装
6	04		サイドフレーム	鋼板 t2.3	
2	03		ボトムDフレーム	鋼板 t1.6/t2.3	[P]:[ペールホワイト]レザーサテン塗装 [B]:[ブラック]レザーサテン塗装
2	02		トップDフレーム		
2	01		前後枠		

型式 MODEL SDR-42U60A0#	単位 UNIT mm / 尺度 SCALE 1 : 25	設計 DESIGNED / 検図 CHECKED / 承認 APPROVED	図名 TITLE 外観寸法
			品名 NAME SDRスチールデータセンターラック
			型式 MODEL SDR-42U60A0#
	SETTSU 摂津金属工業株式会社		図番 DRAWING No. SDR-030011