変更 REVISIONS			
回数 REV. MARK	日付 DATE	記事 CONTENTS	変更者 REVISED BY

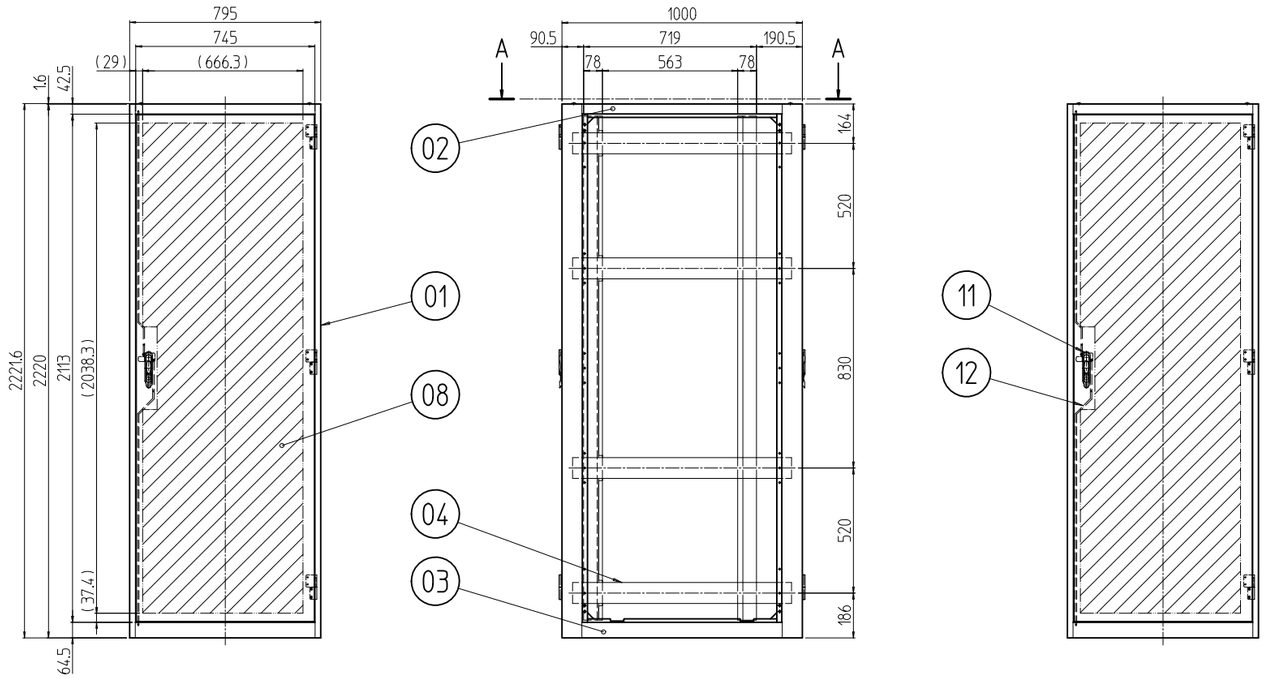

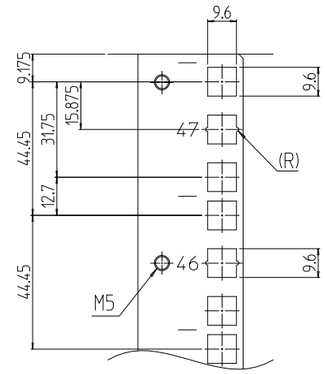

B部詳細 (1 : 2)

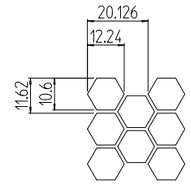

パンチング部詳細 (1 : 2)
開口率 約83%
(前後ドア)

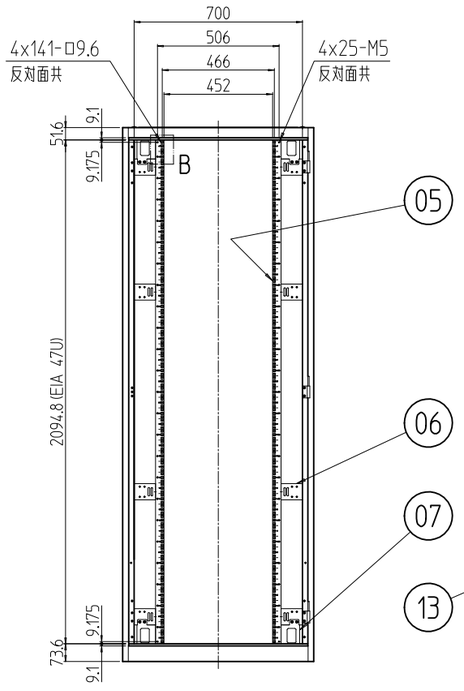

フロントドアを外した状態

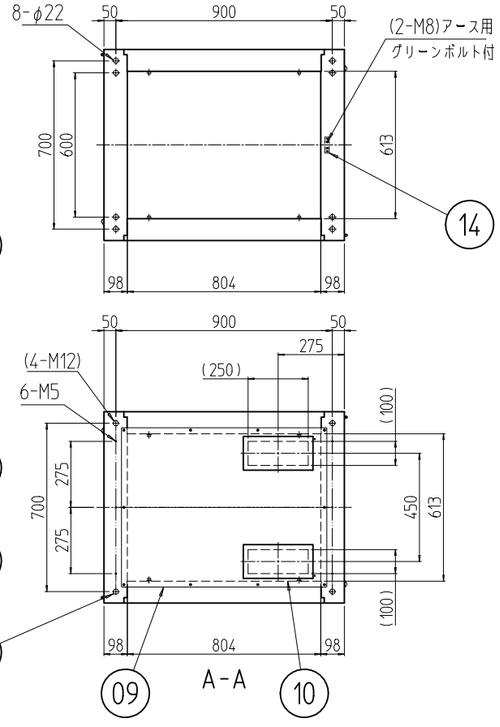

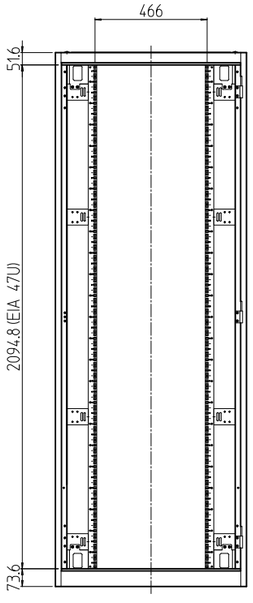

リヤドアを外した状態

個数 QUANTITY	No.	図番 DRAWING No.	部品名 PART NAME	材質 MATERIAL	仕上 FINISH
1	14		アースバー	鋼板 t5.0	メッキ処理
4	13		ボルトキャップ	ポリプロピレン	「P」:「アイボリー」 「B」:「ブラック」
2	12		ロッド棒セット	鉄 φ6	メッキ処理
2	11		ハンドル	亜鉛ダイキャスト他	黒塗装 他
2	10		配線穴カバー	PC	「ブラック」
1	09		配線穴付ノーマル天板	鋼板 t1.6	「P」:「ペールホワイト」レザーサテン塗装 「B」:「ブラック」レザーサテン塗装
2	08		ベンチレーションドア	鋼板 t1.0/t1.6/2.3	
8	07		垂れ防止金具	鋼板 t2.3	メッキ処理
16	06		PFブラケット	鋼板 t2.6	「P」:「ペールホワイト」メラミン塗装 「B」:「ブラック」メラミン塗装
4	05		パネルマウントフレーム	鋼板 t2.0	
8	04		サイドフレーム	鋼板 t2.3	
2	03		ボトムDフレーム	鋼板 t1.6/t2.3	「P」:「ペールホワイト」レザーサテン塗装 「B」:「ブラック」レザーサテン塗装
2	02		トップDフレーム		
2	01		前後枠		

SDR-47U80A0# 型式 MODEL	単位 UNIT mm	設計 DESIGNED / 検図 CHECKED / 承認 APPROVED	図名 TITLE 外観寸法
	尺度 SCALE 1 : 25		品名 NAME SDRスチールデータセンターラック
	出図		型式 MODEL SDR-47U80A0#
	SETTSU 摂津金属工業株式会社		図番 DRAWING No. SDR-002011