変更 REVISIONS			
回数 REV. MARK	日付 DATE	記事 CONTENTS	変更者 REVISED BY

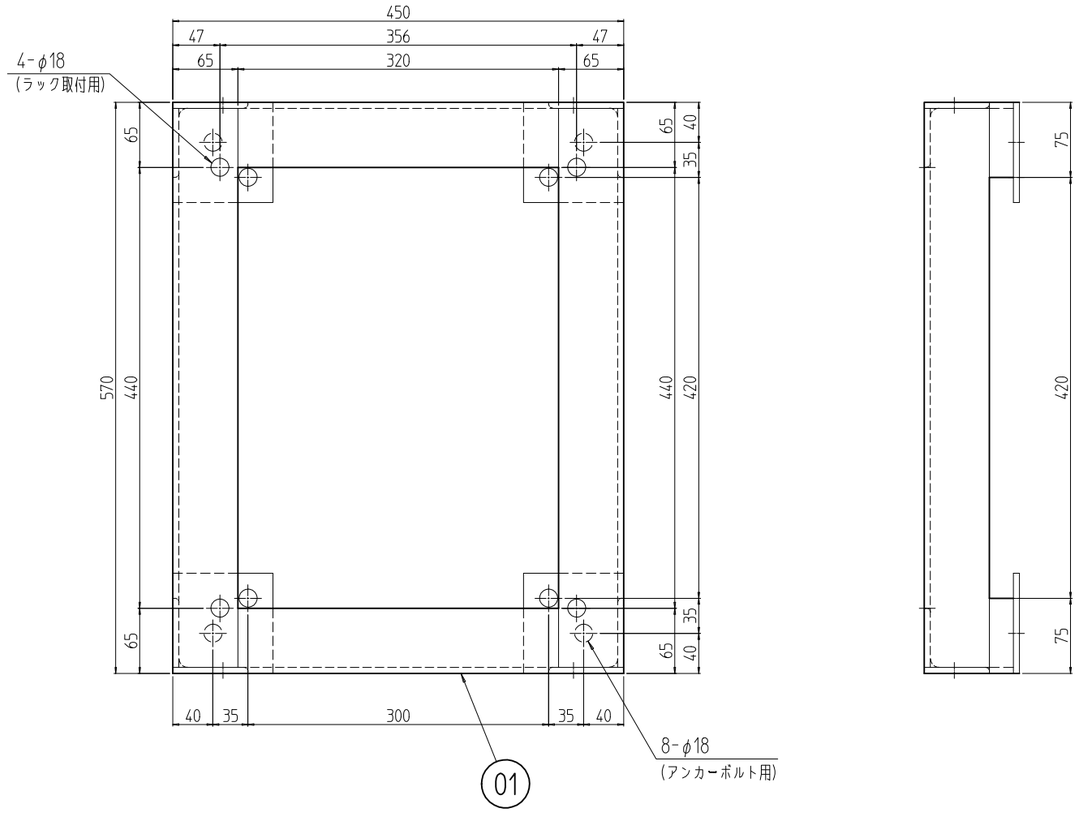

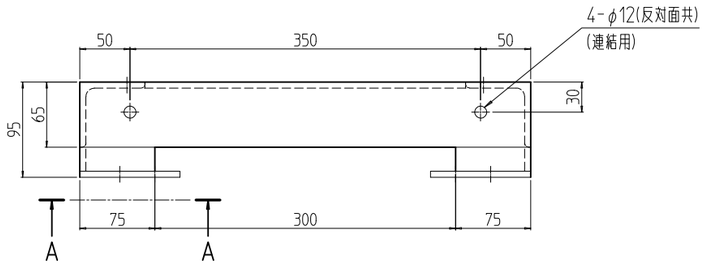

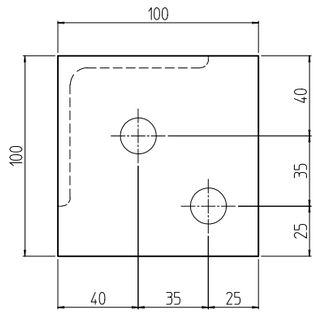

A-A (1 : 3)
(計4ヶ所)

1	01		RKO鋼材架台571045	特殊山形鋼 t6x65x65/t6x75x75 / 鋼板 t6.0	「ブラック」N1.0塗装
個数 QUANTITY	No.	図番 DRAWING No.	部品名 PART NAME	材質 MATERIAL	仕上 FINISH
RKO-571045CB2	型式	単位 UNIT mm	設計 DESIGNED / 検図 CHECKED / 承認 APPROVED	図名 TITLE	外観寸法
		尺度 SCALE 1 : 6		品名 NAME	RKO 鋼材架台
		出 図		型式 MODEL	RKO-571045CB2
		SETTSU 摂津金属工業株式会社		図番 DRAWING No.	RKNO-291111