変更 REVISIONS			
回数 REV. MARK	日付 DATE	記事 CONTENTS	変更者 REVISED BY

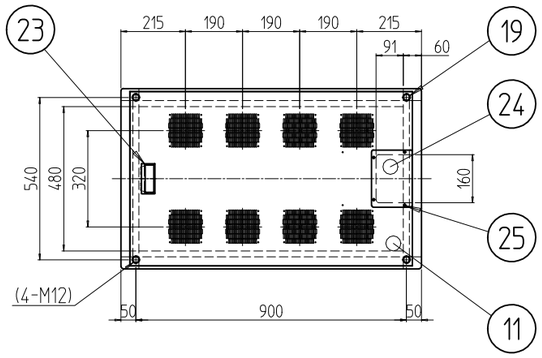

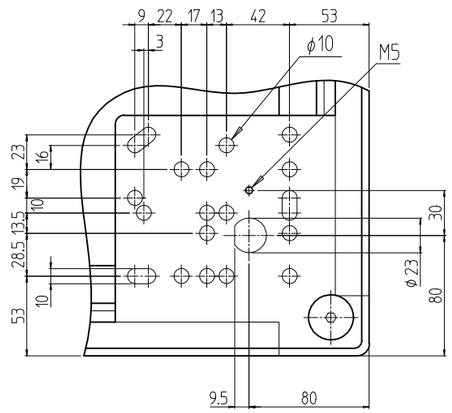

B部詳細 (1 : 4)

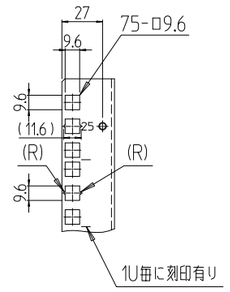

C部詳細 (1 : 4)

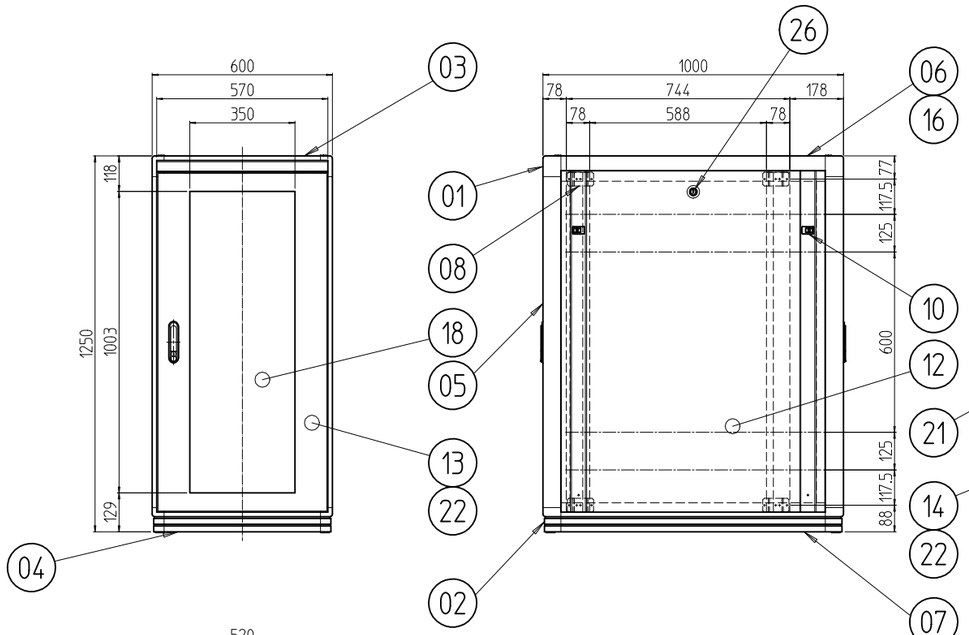

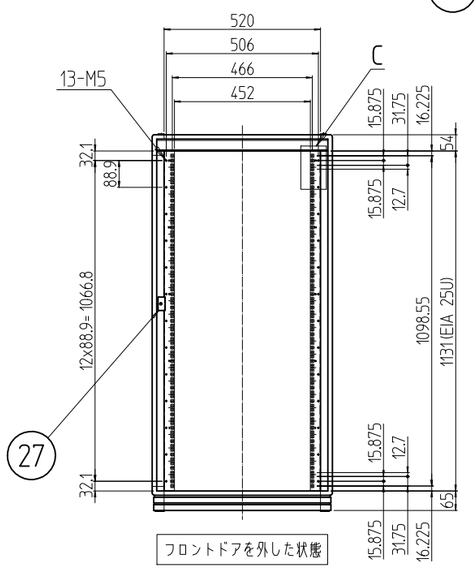

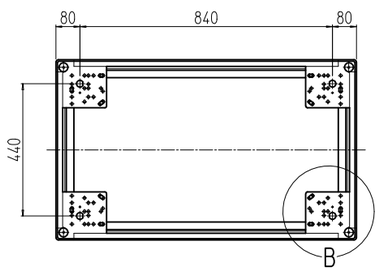

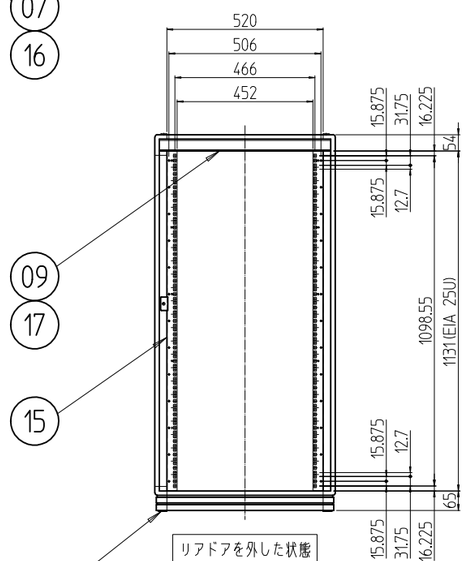

個数 QUANTITY	No.	図番 DRAWING No.	部品名 PART NAME	材質 MATERIAL	仕上 FINISH
2	27		カム受け金具	SPCC t2.0	Ep-Fe/Zn5/CM2C
2	26		クリップ式コインロック	SUS等	「シルバー」
4	25		カヌークリップ	PA(ナイロン)	「原色」
1	24		ケーブル穴蓋	SPCC t1.0	「ホワイトグレイ」7.5Y7.4/0.8(25)メラミン塗装
1	23		Mカード引手	ABS樹脂	「ライトグレー」
2セット	22		ドア軸セット	Fe/SUS304	Ep-Fe/Ni5b,Cr0.1r/生地
2	21		フラッシュリフトハンドル	ZDC	サチライトクロムメッキ
4	20		M16キャップ	PA(ナイロン6)	「ブラック」
4	19		M12化粧ボルト	丸鉄 φ25	Ep-Fe/Ni5b,Cr0.1r
1	18		窓 600-25U	再生アクリル板 t3.0	「ブルースモーク」
2	17		ネームプレート 600	カラーALP t1.5	「ホースグレイ」
4	16		サイドバーナット 1000	A6061S T5	化成被膜処理
対象計4	15		パネルマウントフレーム 25U	SPCC t2.0	「ホワイトグレイ」7.5Y7.4/0.8(25)メラミン塗装
1	14		スチールドア 600-25U	SPCC t0.8/t2.0	「ホワイトグレイ」7.5Y7.4/0.8(25)メラミン塗装
1	13		ドア 600-25U	SPCC t0.8/t1.0/t2.0	
2	12		側板 25U-1000N	SPCC t0.8	
1	11		天板 60100F	SPCC t1.0	
4	10		ワンタッチパネルファスナ	ポリプロピレン	「ブラック」
2	09		ネームフレーム 600	A6063S T5	「ホワイトグレイ」7.5Y7.4/0.8(25)メラミン塗装
8	08		ブラケット15D	A6063S T5	B2アルマイト
2	07		ボトムDフレーム 1000	A6N01S T5	「ホワイトグレイ」7.5Y7.4/0.8(25)メラミン塗装
2	06		トップDフレーム 1000		
4	05		Hフレーム 25U		
2	04		ボトムWフレーム 600		
2	03		トップWフレーム 600		
対象計4	02		ボトムコーナー	ADC-12	
対象計4	01		トップコーナー		

単位 UNIT mm	設計 DESIGNED	検図 CHECKED	承認 APPROVED	図名 TITLE 外観寸法
尺度 SCALE 1 : 20				品名 NAME ネットワークラック
出図				型式 MODEL NGC-25U60A0F2W
SETTSU 摂津金属工業株式会社				図番 DRAWING No. NGC-012011

型式 MODEL NGC-25U60A0F2W