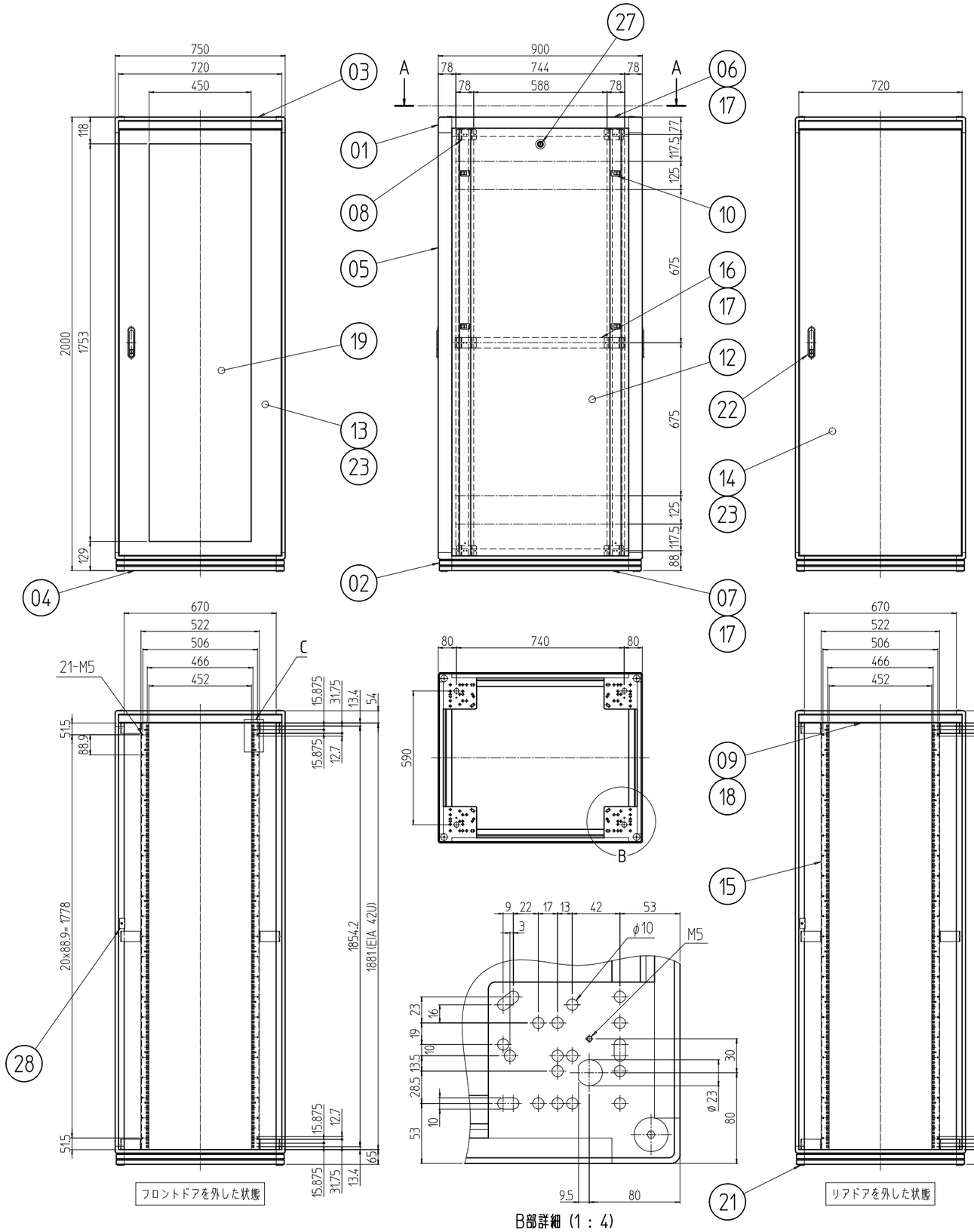

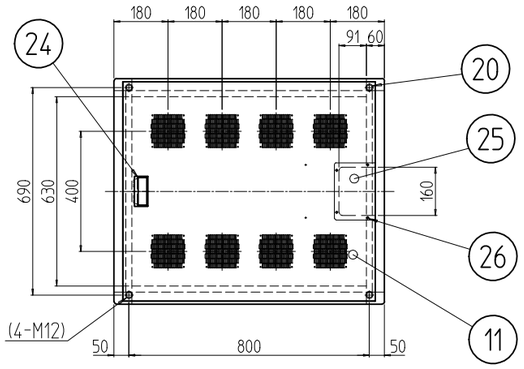

A-A

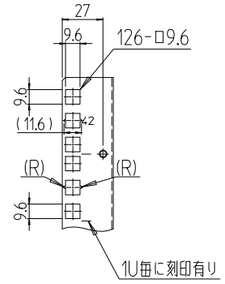

C部詳細 (1 : 4)

変更 REVISIONS			
回数 REV. MARK	日付 DATE	記事 CONTENTS	変更者 REVISED BY

個数 QUANTITY	No.	図番 DRAWING No.	部品名 PART NAME	材質 MATERIAL	仕上 FINISH
2	28		カム受け金具	鋼板 t2.0	メッキ処理
2	27		クリップ式コインロック	ステンレス等	「シルバー」
4	26		カヌークリップ	PA(ナイロン)	「原色」
1	25		ケーブル穴蓋	鋼板 t1.0	「ホワイトグレイ」メラミン塗装
1	24		Mカード引手	ABS樹脂	「ライトグレー」
2セット	23		ドア軸セット	Fe/ステンレス	メッキ処理/生地
2	22		フラッシュリフトハンドル	亜鉛ダイキャスト	サチライトクロムメッキ
4	21		M16キャップ	PA(ナイロン6)	「ブラック」
4	20		M12化粧ボルト	丸鉄 φ25	メッキ処理
1	19		窓 700-42U	再生アクリル板 t3.0	「ブルースモーク」
2	18		ネームプレート 750	アルミ t1.5	「ホースグレイ」
6	17		サイドバーナット 900	アルミ押出形材	化成被膜処理
2	16		サイドフレーム2 900	アルミ押出形材	B2アルマイト
対角計4	15		パネルマウントフレーム 42U	鋼板 t2.0	「ホワイトグレイ」メラミン塗装
1	14		スチールドア 750-42U	鋼板 t0.8/t2.0	「ホワイトグレイ」メラミン塗装
1	13		ドア 750-42U	鋼板 t0.8/t1.0/t2.0	
2	12		側板 42U-900N	鋼板 t0.8	
1	11		天板 7590F	鋼板 t1.0	
8	10		ワンタッチパネルファスナ	ポリプロピレン	「ブラック」
2	09		ネームフレーム 750	アルミ押出形材	「ホワイトグレイ」メラミン塗装
12	08		ブラケット90	鋼板 t3.2	「ホワイトグレイ」メラミン塗装
2	07		ボトムDフレーム 900	アルミ押出形材	「ホワイトグレイ」メラミン塗装
2	06		トップDフレーム 900		
4	05		Hフレーム 42U		
2	04		ボトムWフレーム 750		
2	03		トップWフレーム 750		
対角計4	02		ボトムコーナー	アルミダイキャスト	
対角計4	01		トップコーナー		

MODEL 型式 NGC-42U7590F2W	単位 UNIT mm	設計 DESIGNED	検図 CHECKED	承認 APPROVED
	尺度 SCALE 1 : 20			
	出図			

SETTSU 摂津金属工業株式会社

図名 TITLE	外観寸法
品名 NAME	ネットワークラック
型式 MODEL	NGC-42U7590F2W
図番 DRAWING No.	NGC-147011