変更 REVISIONS			
回数 REV. MARK	日付 DATE	記事 CONTENTS	変更者 REVISED BY

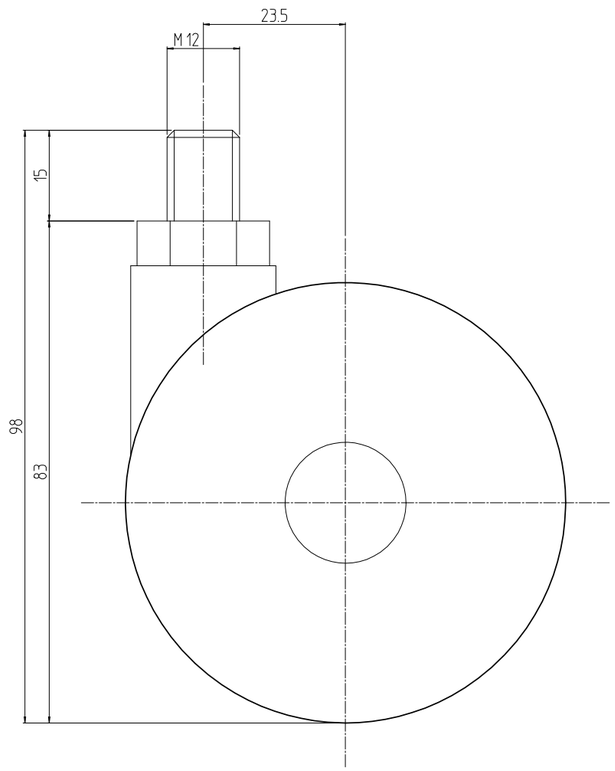

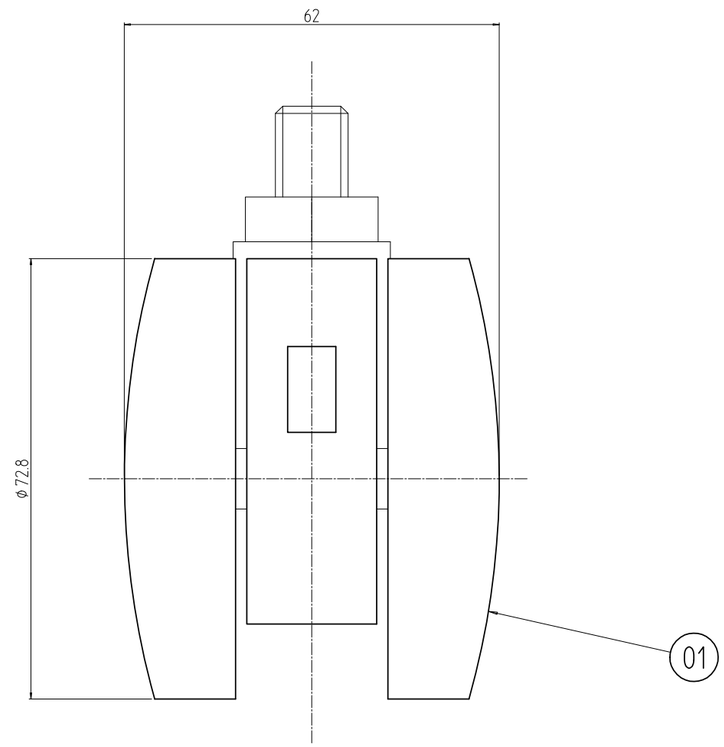

2	01		デザインキャスター(ストッパー無し)	ナイロン等	
個数 QUANTITY	No.	図番 DRAWING No.	部品名 PART NAME	材質 MATERIAL	仕上 FINISH
NPCT-83JK-S	MODEL 型式	単位 UNIT mm	設計 DESIGNED / 検図 CHECKED / 承認 APPROVED	図名 TITLE	外観寸法(ストッパー無し)
		尺度 SCALE 1 : 1		品名 NAME	キャスター
		出図		型式 MODEL	NPCT-83JK-S
		IDEAL 摂津金属工業株式会社		図番 DRAWING No.	NPCT-110012