変更 REVISIONS			
回数 REV. MARK	日付 DATE	記事 CONTENTS	変更者 REVISED BY

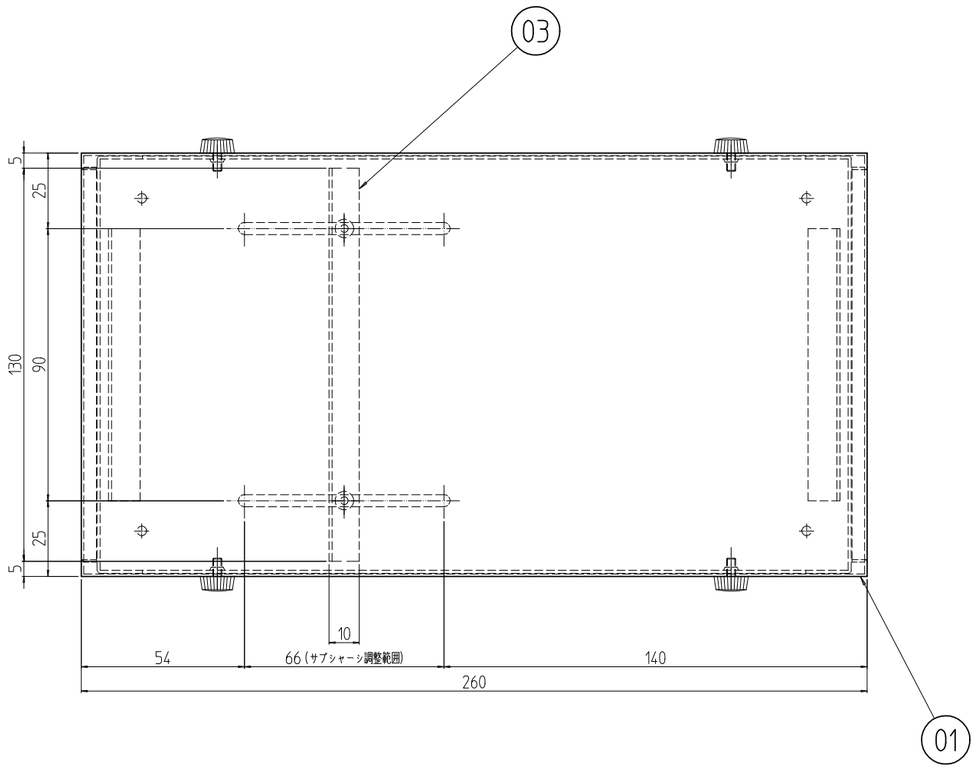

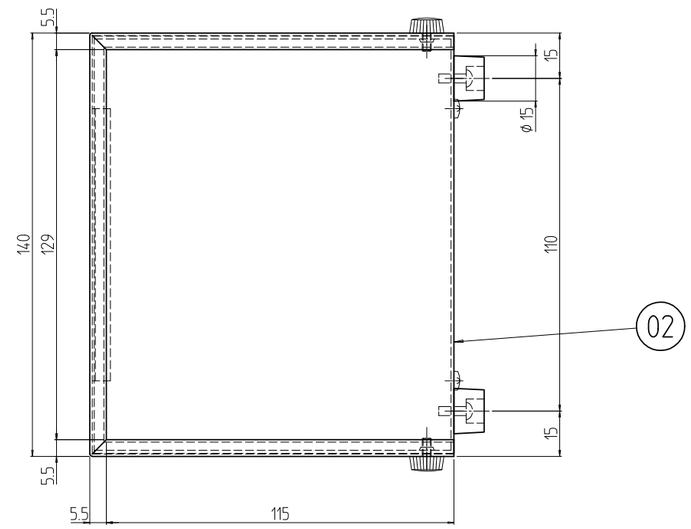

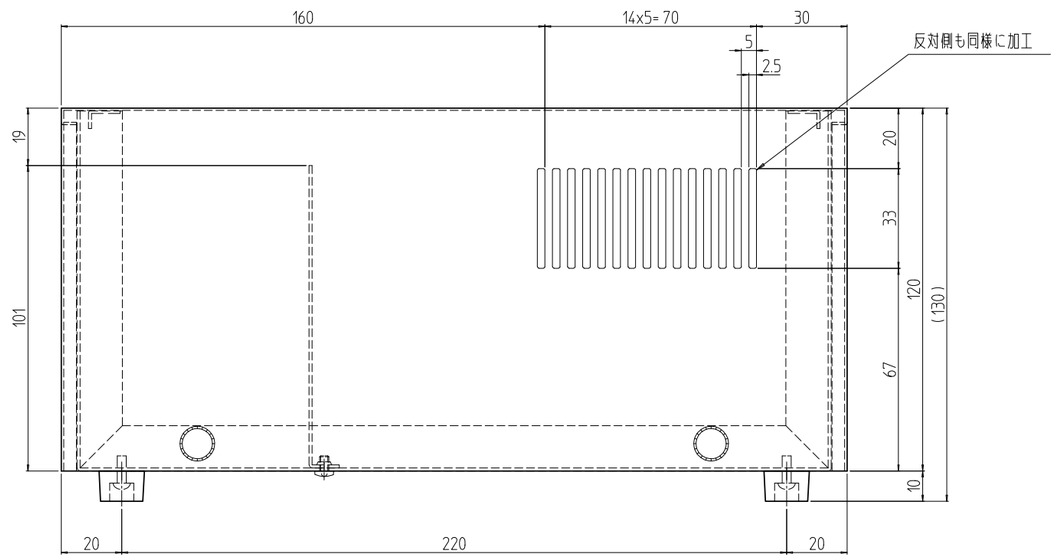

1	03		サブシャーシ 2	A1050P t1.0	生地
1	02		シャーシ 2	カラーALP t1.0	「グレイ」
1	01		カバ 2	SECC t0.8/t1.0	「ライトグレイ」N5.5レザートーン塗装
個数 QUANTITY	No.	図番 DRAWING No.	部品名 PART NAME	材質 MATERIAL	仕上 FINISH

単位 UNIT	mm	設計 DESIGNED	図名 TITLE: 外観寸法
尺度 SCALE	1 : 2	検図 CHECKED	品名 NAME: UZ型電源用ケース
MODEL	UZ-2	承認 APPROVED	型式 MODEL: UZ-2
型式		出図	図番 DRAWING No.: UZ-02010C

IDEAL 摂津金属工業株式会社